ELPMB22 とELPFP14（パイプ700）の場合

単位：mm
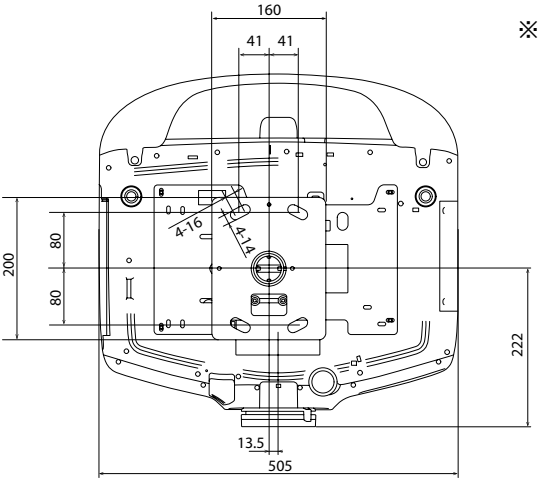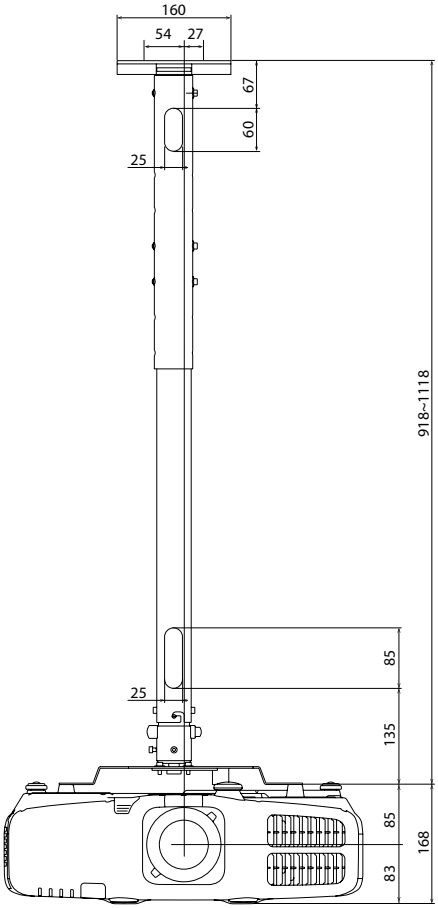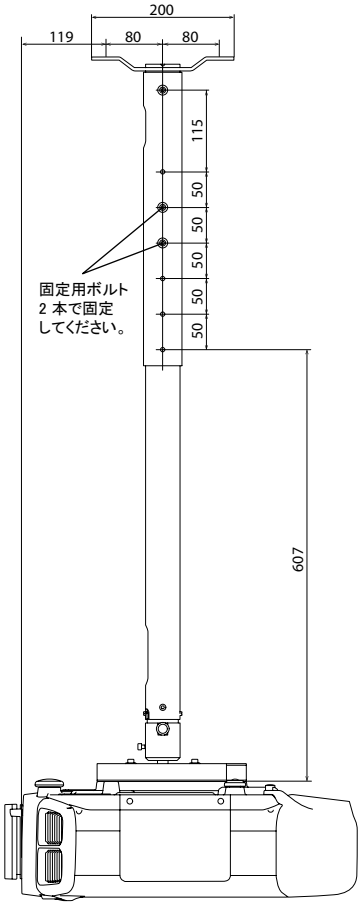
※数値は標準レンズELPLS06装着時のものです